链板传输装置

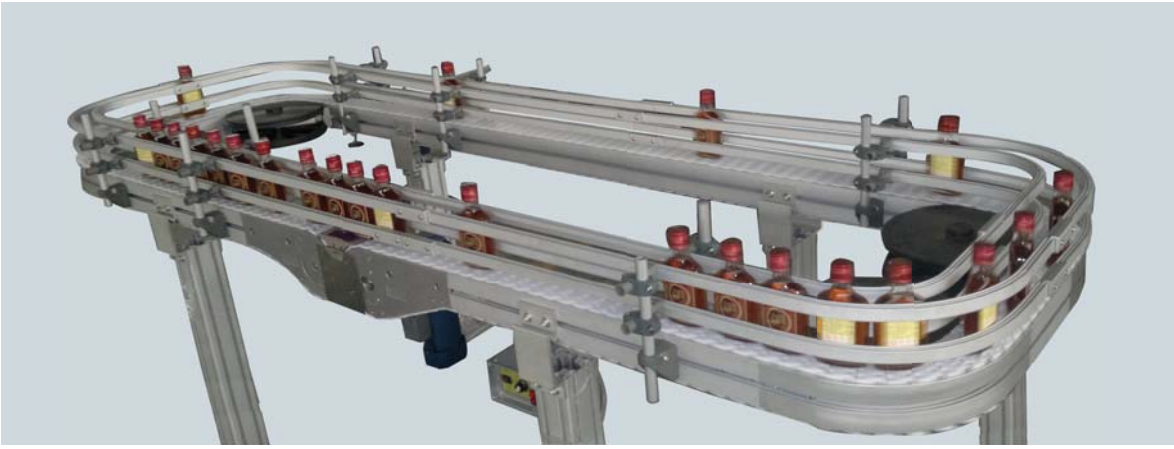

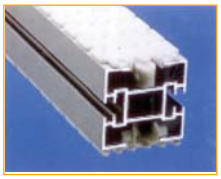

传输系统XL（链宽63mm）

特点

适用范围广。更适用于高速场合。包括用于定位盘输送和垂直楔形传输装置的构件。

应用范围实例

薄棉纸、齿轮、液化汽瓶、中等规格的球轴承、活塞零件、酸奶、喷油器、干电池、塑料瓶、磁带、火柴、乳品盒、咖啡和茶盒等。

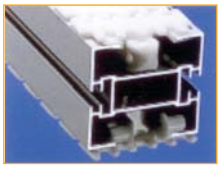

传输系统XM（链宽83mm）

特点

适用范围广。比XL具有更高的承载能力，包括用于定位盘输送和垂直楔形传输装置的构件。

应用范围实例

球阀、水表、磁盘驱动器、馅饼盒、暗盒、塑料瓶、饮料罐、放于定位盘上的产品、油漆罐和短袜等。

传输系统XH（链宽103mm）

特点

适用于更大的物品，尤其是在平衡点偏离中心的场合。比XL和XM具有更高的承载能力。

应用范围实例

大型球轴承、涡轮转子、安全带支架、电动机、缓冲装置、盒式录像带、转向臂构件、箱子等。

传输系统XB（链宽175mm）

特点

链在四根滑轨上传输；宽轨侧弯安全链；紧凑水平和垂直弯头；适用于软包装

应用范围实例

大纸板箱、软塑料袋产品；例如：洗衣粉、包装纸筒、食品、个人护理产品

细节决定成败，品质铸就辉煌

Detail decides success or failure, quality cast brilliant

传输装置工程指南

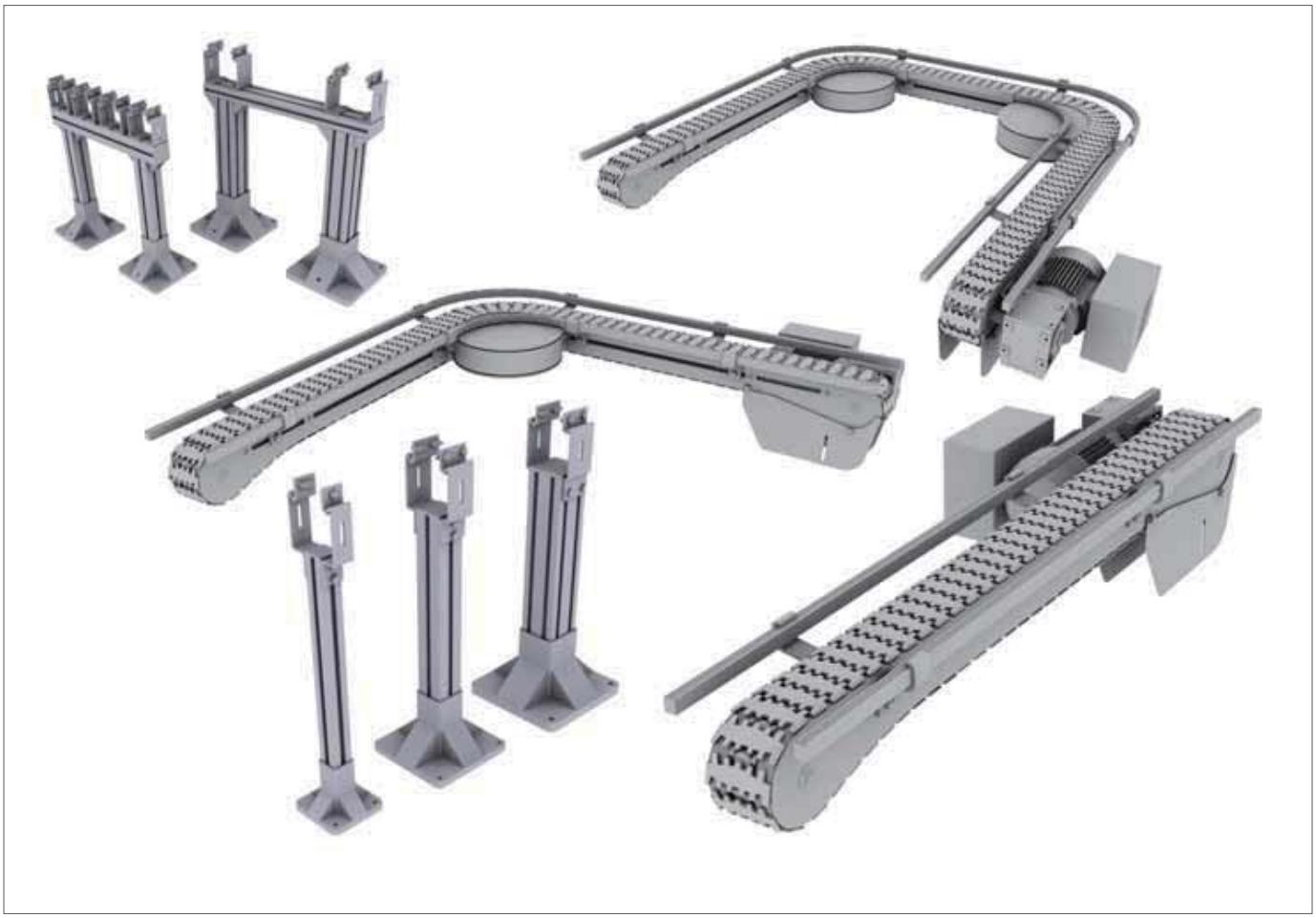

介绍

艾普斯的目录包括下列部分

· 选择指南帮助选择适合你应用的正确系统

· 有关艾普斯生产线XL，XM，XH和XB的基本技术信息。

选择程序

选择指南基于数千例成功的安装。当选择适合的艾普斯规格时，推荐下列基本程序。

1.基于下列的通用推荐，进行最初的系统选择。

2.画出一张带有弯头、驱动单元等的传输装置草图。

按下列步骤检查系统：

3.根据产品重量、产品间距、堆积距离和传输装置长度计算总负载。

4 通过规定起动和停止的频率确定寿命因素。当计算许用载荷时，寿命因素将用作为一个减载系数。

5 计算链条的张力。

6 将链条张力的计算结果和链条以及所选驱动装置的承载能力进行比较。如果承载能力不足以满足您的需求，应尽可能缩短传输装置的长度，或者选择一个具有更高承载能力的系统。

基本系统的选择

四个艾普斯输送链标准的尺寸规格：

XL(63mm)；XM(83mm)；XH(103mm)和XB(175mm)，其规格具有大范围的适用性。

为给您的设备选择正确的输送链规格，应考虑下列要点：

产品尺寸：

产品可以比输送链宽出许多。如果平衡点位于产品的中心，产品的宽度可以是输送链宽度的三至四倍。可能要用到支撑导轨。建议进行测试。

产品重量：

产品重量对于选择输送链规格十分重要。每个输送链标有其最大牵引力。如果输送若干沉重的物体，您必须计算需要的牵引力。如果产品发生堆积（当链运动时停止并排队），所需牵引力甚至增加更多。

可得到的传输装置功能：

对所有规格来说，可获得大部分传输装置功能。注意，各驱动装置变形以及输送链类型不同，则其功能将具有差异。

可用的地面空间：

有时地面空间将要求您不得不采用尽可能小的传输装置。

与其它设备的相容性：

在某些应用中，采用一种艾普斯规格要比采用其它规格更容易和其它设备衔接。一些制造商已经设计了专门和艾普斯传输装置进行连接的设备。

细节决定成败，品质铸就辉煌

Detail decides success or failure, quality cast brilliant

传输装置链

系统XL、XM、XH、XB

特点：适用范围广。更适用于高速场合。包括用于定位盘输送和垂直楔形传输装置的构件。

应用范围实例：薄棉纸、齿轮、液化汽瓶、中等规格的球轴承、活塞零件、酸奶、喷油器、干电池、塑料瓶、磁带、火柴、乳品盒、咖啡和茶盒等。

平链条（XL、XM、XH）
平链条具有平的顶面。低摩擦的表面便于产品的堆积。

平链条（XB）
XB输送链设计用于平缓的输送要求稳定支承在链条上的松散或软包装产品。175mm宽的链条以重叠链环为特色，即使在严密的弯头处也保持贴紧。不容易卡住或撕裂货物。

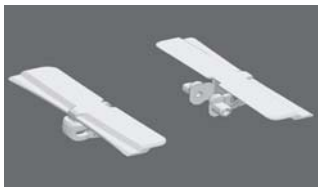

摩擦顶链（XL、XM、XH、XB）
摩擦顶链专门用于倾斜至30°，不适用标准楔链的轨道布置。在输送上放上摩擦插入模块可增加货物和链条之间的摩擦。

钢顶链（XL、XM、XH、XB）
如果输送的产品将引起标准链条的过分磨损，可用钢顶链代替标准平链。它主要是用于机械制造工业，输送带有锐边的铸造或机加工零件。以标准平链为基础，钢顶链具有和标准链相同的技术特性。

63输送链

平链 XL

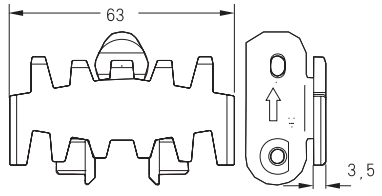

长度5m，XLTP5
平链节：XLTL63
注意：必须按10的倍数订购链节

摩擦顶链 XL

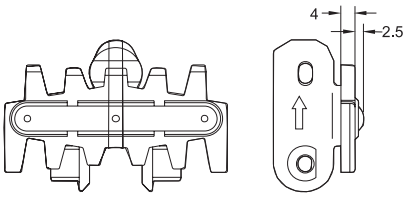

长度5m，XLTP5F
摩擦顶链节：XLTL63
注意：必须按10的倍数订购链节

钢顶链 XL

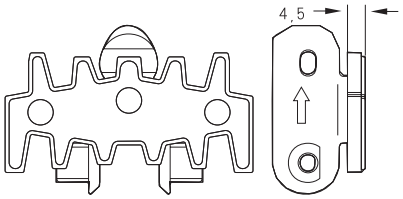

长度5m，XLTP5TF
钢链节：XLTL63TF
注意：必须按10的倍数订购链节

83输送链

平链 XM

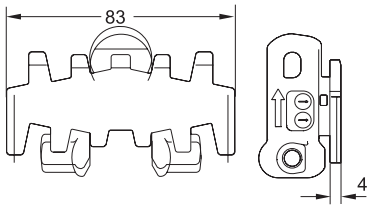

长度5m　XMTP5
平链节：XMTL83
注意：必须按10的倍数订购链节

摩擦顶链 XM

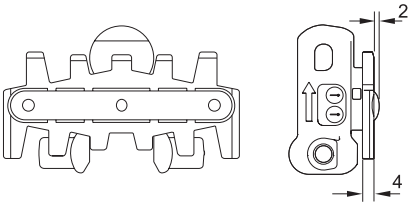

长度5m，XMTP5F
摩擦顶链节：XMTL83F
注意：必须按10的倍数订购链节

钢顶链 XM

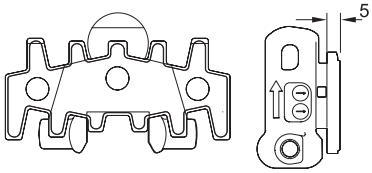

长度5m　XMTP5TF
钢顶链节：XMTL83TF
注意：必须按10的倍数订购链节

细节决定成败，品质铸就辉煌
Detail decides success or failure, quality cast brilliant

103输送链

平链 XH

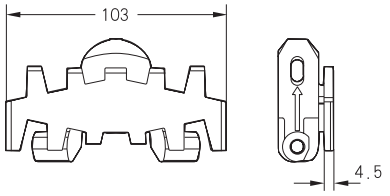

长度5m XHTP5
平链节：XHTL103
注意：必须按10的倍数订购链节

摩擦顶链 XH

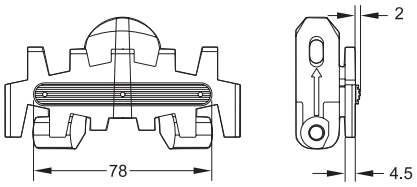

长度5m XHTP5F
摩擦顶链节：XHTL103F
注意：必须按10的倍数订购链节

钢顶链 XH

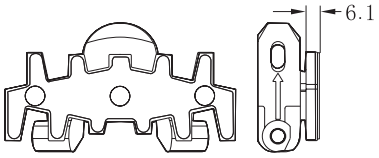

长度5m，XLTP5TF
钢顶链节：XHTL103TF
注意：必须按10的倍数订购链节

平链 XB

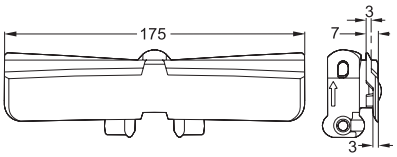

长度3m XBTP3A175
平链节：XBTL175

摩擦顶链 XB

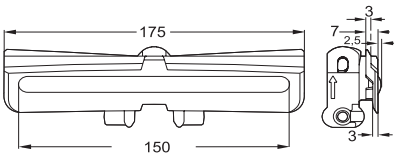

长度3m XBTP3A175F
摩擦顶链节：XBTL175F

输送梁

传输装置以铝合金梁体型材为基本结构。
系统XL、XM、XH的梁体是单根型材，而系统XB梁由中间的单根型材和每一侧的侧面型材组成，以获得一种加宽的传输装置。

65输送梁 XL

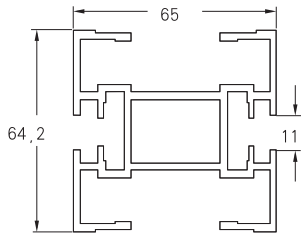

型号：XLCB 65 长度：3m

65输送梁连接体 XL

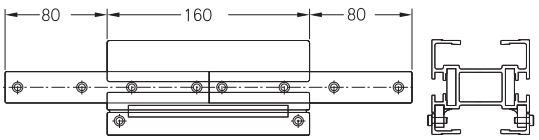

型号：XLCC 65x160 包括连接条和螺钉

85输送梁 XM

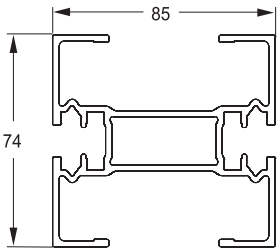

型号：XMCB 85 长度：3m

85输送梁连接单件 XM

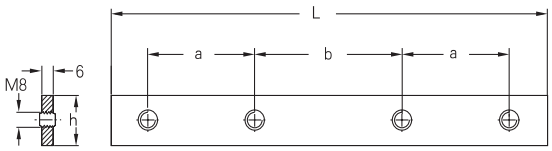

型号：XMCJ 85×160 a=44，b=44 L=160，h=20

细节决定成败，品质铸就辉煌
Detail decides success or failure, quality cast brilliant

85输送梁连接体 XM

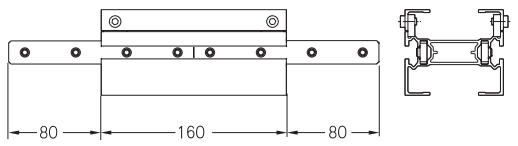

型号：XMCC 85×160 包括连接条和螺钉

105输送梁 XH

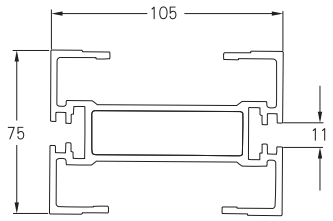

型号：XHCB105 长度：3m

105输送梁连接体 XH

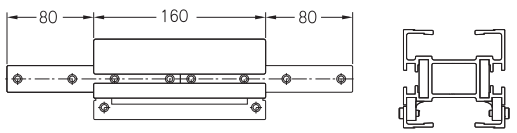

型号：XHCC 105x160 包括连接条和螺钉

182输送梁（装配好的） XB

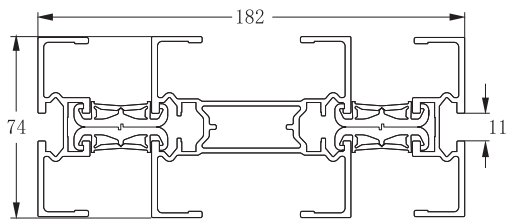

型号：XBCB 3A180 长度：3m

182输送梁（中部型材） XB

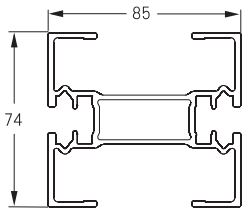

型号：XBCB 3A85 长度：3m

182输送梁（外侧型材） XB

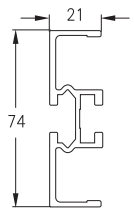

型号：XBCB 3AH 长度：3m

182输送梁连接体 XB

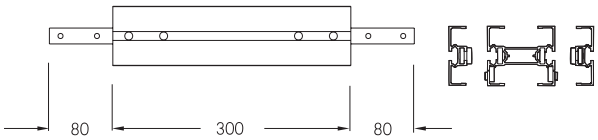

型号：XBCC 175×300 包括连接条和螺钉

用于外侧型材夹持组件 XB

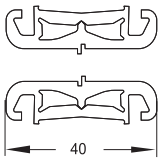

型号：XBCE 40

细节决定成败，品质铸就辉煌
Detail decides success or failure, quality cast brilliant

端部驱动装置

65驱动 XL

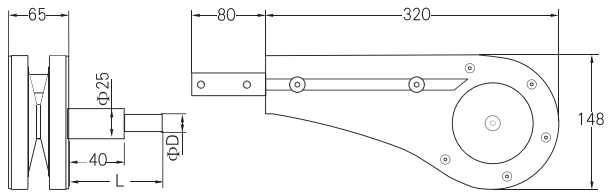

型号：XLEB320　有效轨迹长度：0.8m
尺寸ΦD和L根据电机型号订购

85驱动 XM

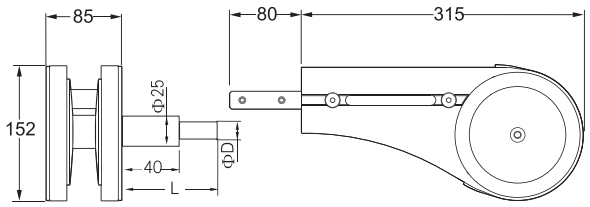

型号：XMEB315　有效轨迹长度：0.80m
尺寸ΦD和L根据电机型号订购

105驱动 XH

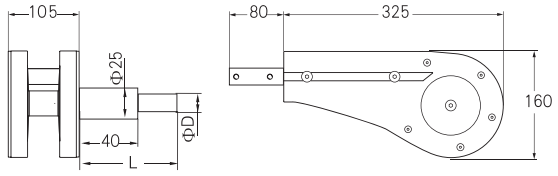

型号：XHEB325　有效轨迹长度：0.80m
尺寸ΦD和L根据电机型号订购

182驱动 XB

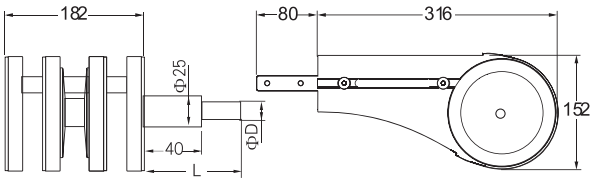

型号：XBEB316　有效轨迹长度：0.80m
尺寸ΦD和L根据电机型号订购

端部尾段装置

端部尾段装置容纳一个带有不锈钢轴承和不锈钢制作的自由轮。端部尾段装置的功能是在产生的最小摩擦力的情况下改变链传输方向。在一个端部尾段装置中，链板经法兰导向以防止从下方脱出啮合。

65尾段 XL

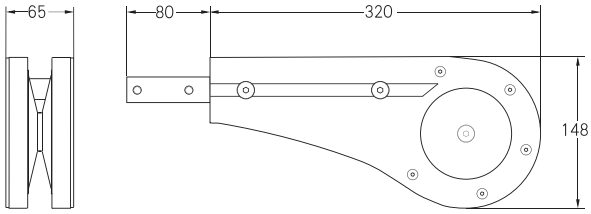

型号：XLEJ 320　有效轨迹长度：0.8m

65尾段保护盖 XL

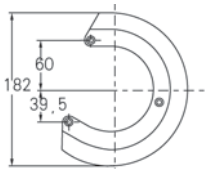

型号：XLSJ 182

85尾段 XM

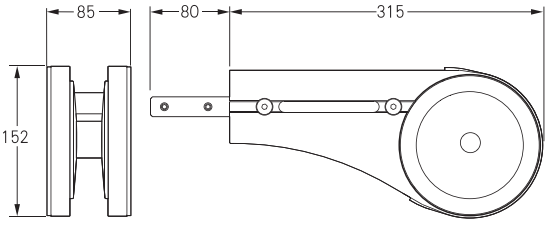

型号：XMEJ 315　有效轨迹长度：0.80m

85尾段保护盖 XM

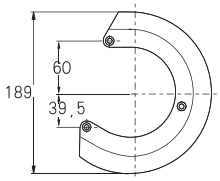

型号：XMSJ 189

细节决定成败，品质铸就辉煌
Detail decides success or failure, quality cast brilliant

105尾段 **XH**

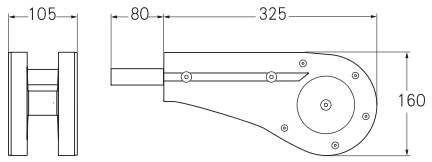

型号：XHEJ 325　有效轨迹长度：0.80m

105尾段保护盖 **XH**

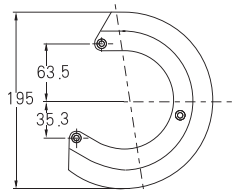

型号：XHSJ 195

182尾段 **XB**

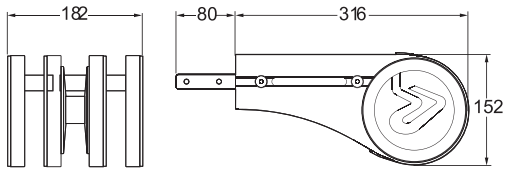

型号：XBEJ A180　有效轨迹长度：0.80m

182尾段保护盖 **XB**

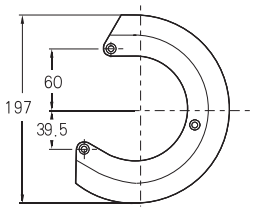

型号：XBSJ 197A180

水平轮弯头

水平轮弯头可以在摩擦力最小的情况下水平改变传输装置的方向。轮弯头设计用于象顶部轨道一样在回转轨道中作输送链的导向。为延长寿命且将摩擦降到最小，每个轮子用两个密封的深槽滚珠轴承支承。轮弯头有四种不同的规格。

两个45度弯头的组合

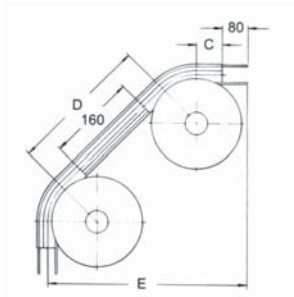

	XL	XM	XH
C(mm)	80	80	80
D(mm)	320	320	320
E(mm)	536	546	556

三个30度弯头的组合

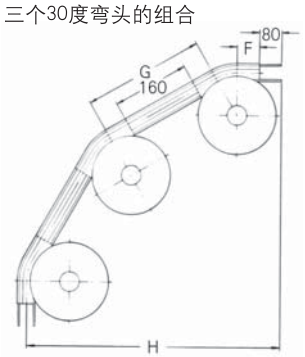

	XL	XM	XH
F(mm)	80	80	80
G(mm)	320	320	320
H(mm)	747	757	767

两个90度弯头的组合

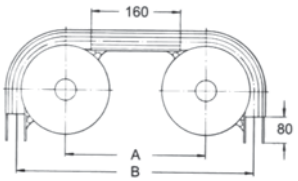

	XL	XM	XH
A(mm)	320	320	320
B(mm)	620	640	660

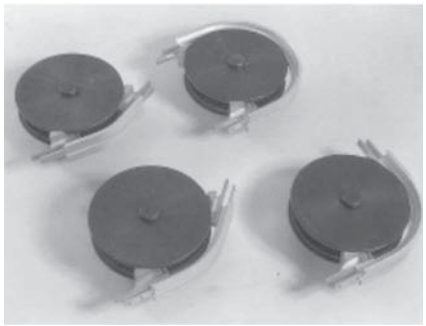

细节决定成败，品质铸就辉煌
Detail decides success or failure, quality cast brilliant

水平轮弯头30度 XL

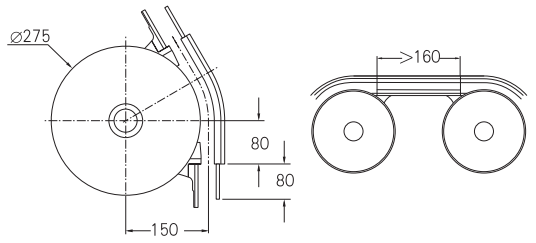

型号：XLBH 30R150 有效轨迹长度：0.25m单轨（0.50m双轨）

水平轮弯头45度 XL

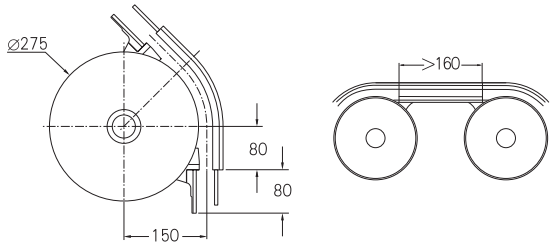

型号：XLBH 45R150 有效轨迹长度：0.30m单轨（0.60m双轨）

水平轮弯头90度 XL

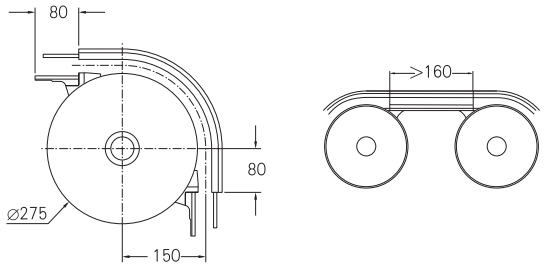

型号：XLBH 90R150 有效轨迹长度：0.40m单轨（0.80m双轨）

水平轮弯头180度 XL

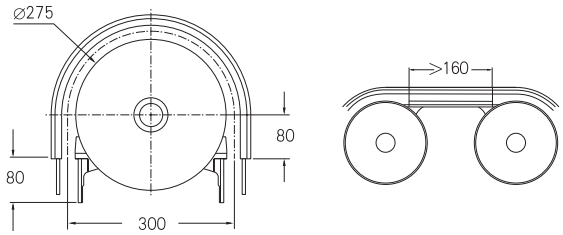

型号：XLBH 180R150 有效轨迹长度：0.65m单轨（1.30m双轨）

水平轮弯头30度 XM

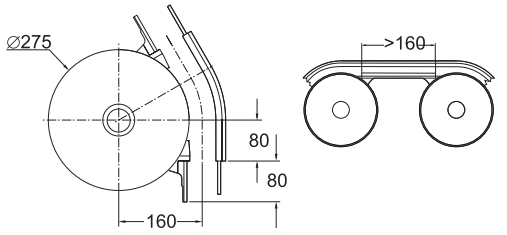

型号：XMBH 30R160 有效轨迹长度：0.25m 单轨（0.50m双轨）

水平轮弯头45度 XM

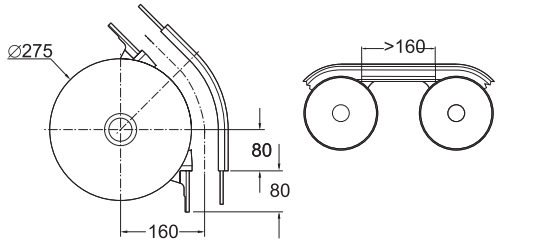

型号：XMBH 45R160 有效轨迹长度：0.30m 单轨（0.60m双轨）

水平轮弯头90度 XM

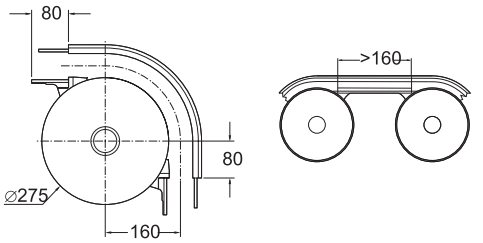

型号：XMBH 90R160 有效轨迹长度：0.40m 单轨（0.80m双轨）

水平轮弯头180度 XM

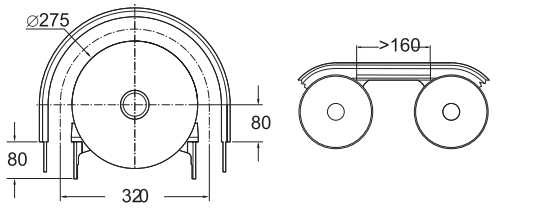

型号：XMBH 180R160 有效轨迹长度：0.65m 单轨（1.35m双轨）

细节决定成败，品质铸就辉煌
Detail decides success or failure, quality cast brilliant

水平轮弯头30度 XH

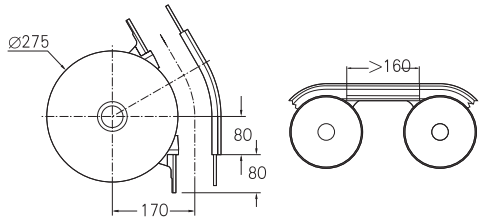

型号：XHBH 30R170 有效轨迹长度：0.25m 单轨（0.50m双轨）

水平轮弯头45度 XH

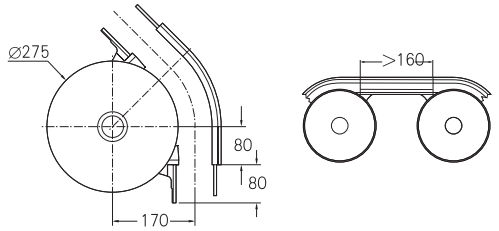

型号：XHBH 45R170 有效轨迹长度：0.30m 单轨（0.60m双轨）

水平轮弯头90度 XH

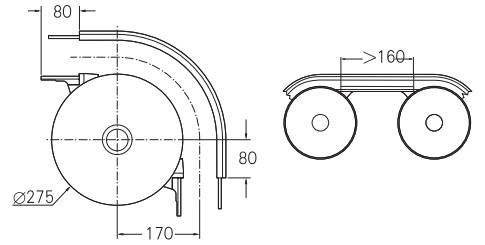

型号：XHBH 90R170 有效轨迹长度：0.40m 单轨（0.80m双轨）

水平轮弯头180度 XH

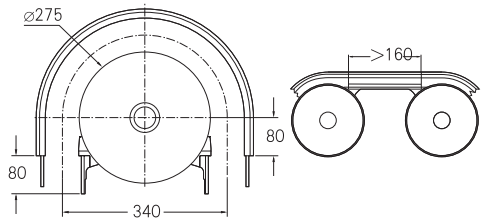

型号：XHBH 180R170 有效轨迹长度：0.65m 单轨（1.30m双轨）

水平普通弯头

水平普通弯头用于轮弯头不适合的场合。例如：

· 空间受限制的地方。
· 需要大回转半径的长形产品
· 由于其它原因需要大半径弯头时。
· 复式–轨迹弯头。

水平普通弯头在每端有200mm直线段。如果需要的话，直线段可切割至最短80mm长。

水平普通弯头30度 XL

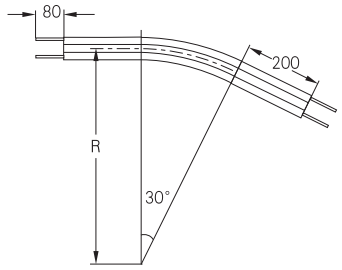

至梁中心的半径：

R=500±10mm	XLBP 30R500
R=700±10mm	XLBP 30R700
R=1000±10mm	XLBP 30R1000

R500有效轨迹长度：0.70m 单轨（1.35m双轨）
R700有效轨迹长度：0.80m 单轨（1.55m双轨）
R1000有效轨迹长度：0.95m 单轨（1.85m双轨）

水平普通弯头45度 XL

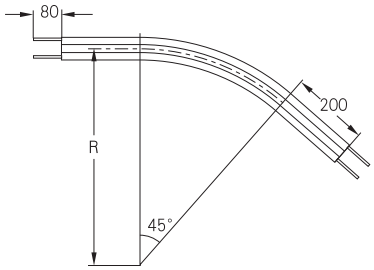

至梁中心的半径：

R=500±10mm	XLBP 45R500
R=700±10mm	XLBP 45R700
R=1000±10mm	XLBP 45R1000

R500有效轨迹长度：0.80m 单轨（1.60m双轨）
R700有效轨迹长度：0.95m 单轨（1.90m双轨）
R1000有效轨迹长度：1.20m 单轨（2.40m双轨）

水平普通弯头60度 XL

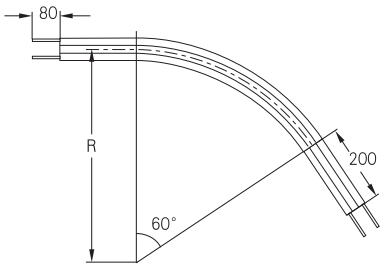

至梁中心的半径：
R=500±10mm XLBP 60R500
R=700±10mm XLBP 60R700
R=1000±10mm XLBP 60R1000
R500有效轨迹长度：0.95m 单轨（1.85m双轨）
R700有效轨迹长度：1.15m 单轨（2.30m双轨）
R1000有效轨迹长度：1.45m 单轨（2.90m双轨）

水平普通弯头90度 XL

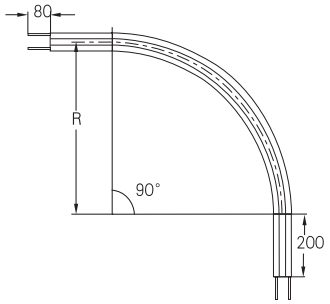

至梁中心的半径：
R=500±10mm XLBP 90R500
R=700±10mm XLBP 90R700
R=1000±10mm XLBP 90R1000
R500有效轨迹长度：1.20m 单轨（2.40m双轨）
R700有效轨迹长度：1.50m 单轨（3.00m双轨）
R1000有效轨迹长度：2.00m 单轨（3.95m双轨）

水平普通弯头30度 XM

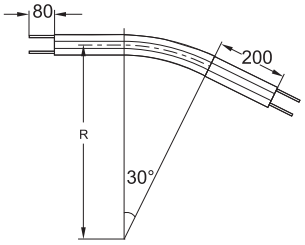

至梁中心的半径：
R=500±10mm XMBP 30R500
R=700±10mm XMBP 30R700
R=1000±10mm XMBP 30R1000
R500有效轨迹长度：0.70m 单轨（1.35m双轨）
R700有效轨迹长度：0.80m 单轨（1.55m双轨）
R1000有效轨迹长度：0.95m 单轨（1.85m双轨）

水平普通弯头45度 XM

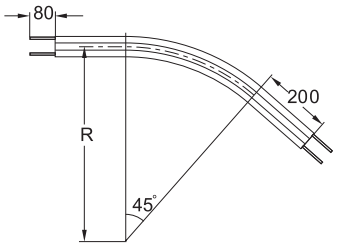

至梁中心的半径：
R=500±10mm XMBP 45R500
R=700±10mm XMBP 45R700
R=1000±10mm XMBP 45R1000
R500有效轨迹长度：0.80m 单轨（1.60m双轨）
R700有效轨迹长度：0.95m 单轨（1.90m双轨）
R1000有效轨迹长度：1.20m 单轨（2.40m双轨）

水平普通弯头60度 XM

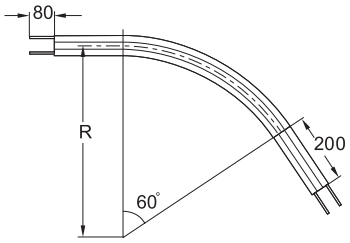

至梁中心的半径：
R=500±10mm XMBP 60R500
R=700±10mm XMBP 60R700
R=1000±10mm XMBP 60R1000
R500有效轨迹长度：0.95m 单轨（1.85m双轨）
R700有效轨迹长度：1.15m 单轨（2.30m双轨）
R1000有效轨迹长度：1.45m 单轨（2.90m双轨）

水平普通弯头90度 XM

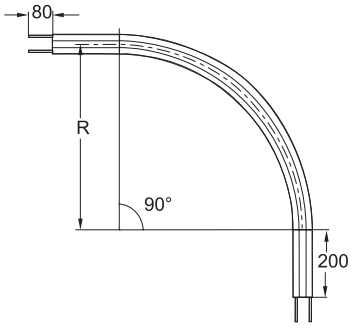

至梁中心的半径：
R=500±10mm XMBP 90R500
R=700±10mm XMBP 90R700
R=1000±10mm XMBP 90R1000
R500有效轨迹长度：1.20m 单轨（2.40m双轨）
R700有效轨迹长度：1.50m 单轨（3.00m双轨）
R1000有效轨迹长度：2.00m 单轨（3.95m双轨）

细节决定成败，品质铸就辉煌
Detail decides success or failure, quality cast brilliant

水平普通弯头30度 XH

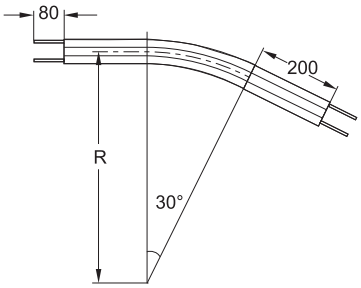

至梁中心的半径：

R=500±10mm	XHBP 30R500
R=700±10mm	XHBP 30R700
R=1000±10mm	XHBP 30R1000

R500有效轨迹长度：0.70m 单轨（1.35m双轨）
R700有效轨迹长度：0.80m 单轨（1.55m双轨）
R1000有效轨迹长度：0.95m 单轨（1.85m双轨）

水平普通弯头45度 XH

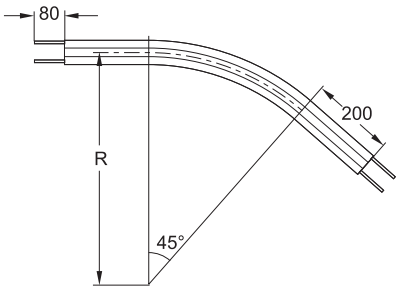

至梁中心的半径：

R=500±10mm	XHBP 45R500
R=700±10mm	XHBP 45R700
R=1000±10mm	XHBP 45R1000

R500有效轨迹长度：0.80m 单轨（1.60m双轨）
R700有效轨迹长度：0.95m 单轨（1.90m双轨）
R1000有效轨迹长度：1.20m 单轨（2.40m双轨）

水平普通弯头60度 XH

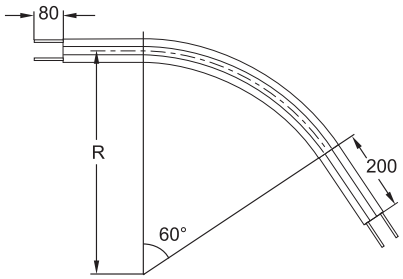

至梁中心的半径：

R=500±10mm	XHBP 60R500
R=700±10mm	XHBP 60R700
R=1000±10mm	XHBP 60R1000

R500有效轨迹长度：0.95m 单轨（1.85m双轨）
R700有效轨迹长度：1.15m 单轨（2.3m双轨）
R1000有效轨迹长度：1.45m 单轨（2.9m双轨）

水平普通弯头90度 XH

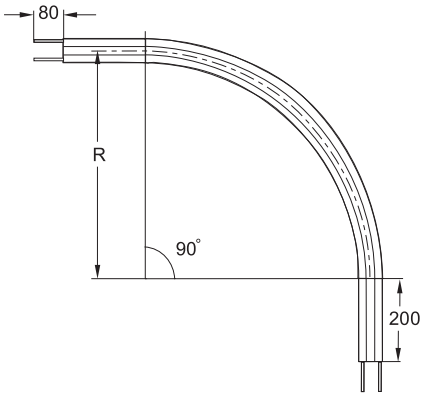

至梁中心的半径：

R=500±10mm	XHBP 90R500
R=700±10mm	XHBP 90R700
R=1000±10mm	XHBP 90R1000

R500有效轨迹长度：1.20m 单轨（2.40m双轨）
R700有效轨迹长度：1.50m 单轨（3.00m双轨）
R1000有效轨迹长度：2.00m 单轨（3.95m双轨）

水平普通弯头30度 XB

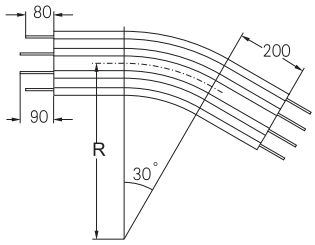

至梁中心的半径：

R=500±10mm	XBBP 30A180R5
R=700±10mm	XBBP 30A180R7
R=1000±10mm	XBBP 30A180R10

R500有效轨迹长度：0.70m 单轨（1.35m双轨）
R700有效轨迹长度：0.80m 单轨（1.55m双轨）
R1000有效轨迹长度：0.95m 单轨（1.85m双轨）

水平普通弯头45度 XB

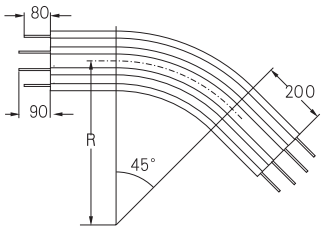

至梁中心的半径：

R=500±10mm	XBBP 45A180R5
R=700±10mm	XBBP 45A180R7
R=1000±10mm	XBBP 45A180R10

R500有效轨迹长度：0.8m 单轨（1.60m双轨）
R700有效轨迹长度：0.95m 单轨（1.90m双轨）
R1000有效轨迹长度：1.20m 单轨（2.40m双轨）

水平普通弯头60度 XB

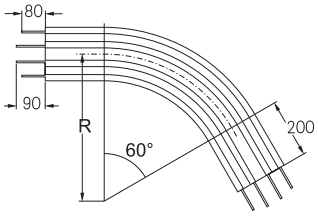

至梁中心的半径：

R=500±10mm	XBBP 60A180R5
R=700±10mm	XBBP 60A180R7
R=1000±10mm	XBBP 60A180R10

R500有效轨迹长度：0.95m单轨（1.85mm双轨）
R700有效轨迹长度：1.15m单轨（2.30mm双轨）
R1000有效轨迹长度：1.45m单轨（2.90mm双轨）

水平普通弯头90度 XB

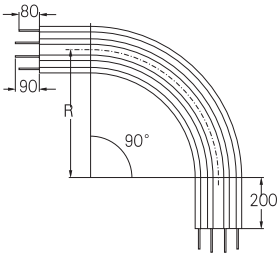

R=500±10mm	XBBP 90A180R5
R=700±10mm	XBBP 90A180R7
R=1000±10mm	XBBP 90A180R10

R500有效轨迹长度：1.20m单轨（2.40mm双轨）
R700有效轨迹长度：1.50m单轨（3.00mm双轨）
R1000有效轨迹长度：2.00m单轨（3.95mm双轨）

垂直弯头

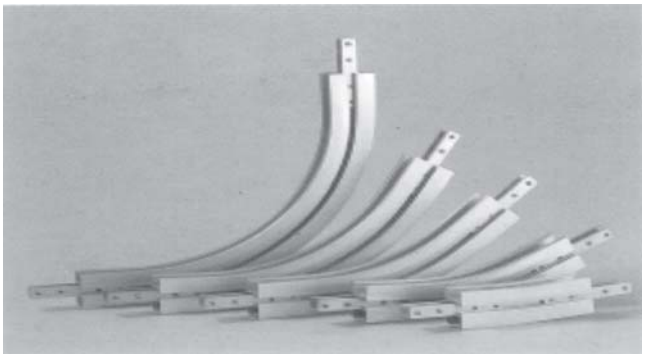

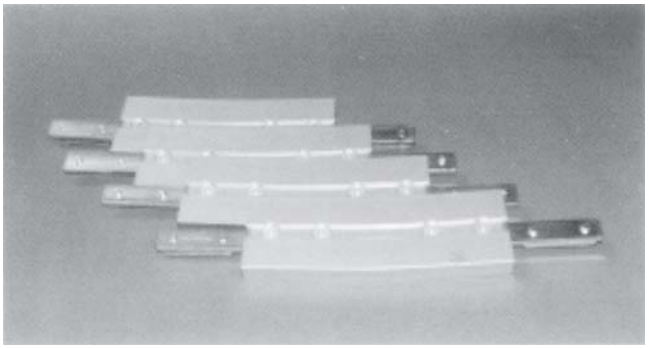

介绍
垂直弯头可用作为凸或凹弯头。它们具有5°至90°角的方向变化（XB：5°和15°）。
对于倾角超过5°的传输装置，推荐运用楔链（不适用与XB）。否则产品可能在链条上向后滑动。在倾角小于30°的情况下，采用摩擦顶链也是一种办法。
垂直弯头增加链条的张力并在滑轨上产生更高的应力。避免在一个传输装置上运用四个以上90°垂直弯头。

垂直弯头XB
XB垂直弯头有5o和15o两种方法交换规格。它们由四个独立的外部梁段组成。用该外部梁段和两根直的传输装置型材连接，从而形成传输装置弯头。

细节决定成败，品质铸就辉煌
Detail decides success or failure, quality cast brilliant

垂直弯头5度 XL

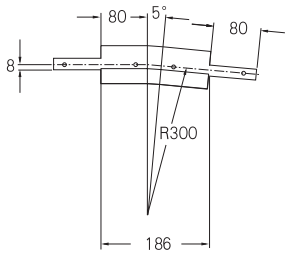

型号：XLBV 5R300
有效轨迹长度：0.20m 单轨（0.40m双轨）

垂直弯头7度 XL

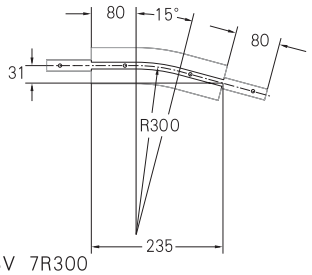

型号：XLBV 7R300
R300有效轨迹长度：0.20m 单轨（0.40m双轨）

垂直弯头15度 XL

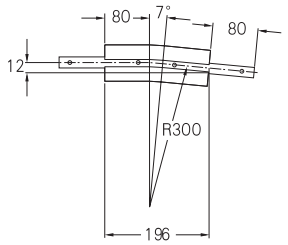

型号：XLBV 15R300
有效轨迹长度：0.25m 单轨（0.50m双轨）

垂直弯头30度 XL

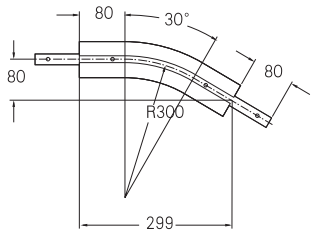

型号：XLBV 30R300
有效轨迹长度：0.35m 单轨（0.65m双轨）

垂直弯头45度 XL

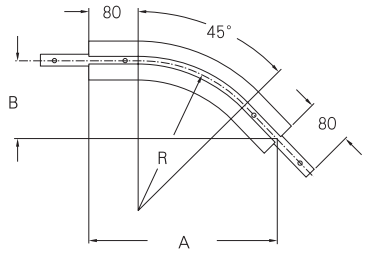

R=300，A=349，B=144 XLBV 45R300
R=1000，A=844，B=349 XLBV 45R1000
R300有效轨迹长度：0.45m 单轨（0.80m双轨）
R1000有效轨迹长度：0.95m 单轨（1.90m双轨）

垂直弯头60度 XL

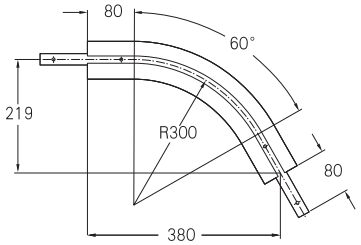

型号：XLBV 60R300
有效轨迹长度：0.50m 单轨（0.95m双轨）

垂直弯头90度 XL

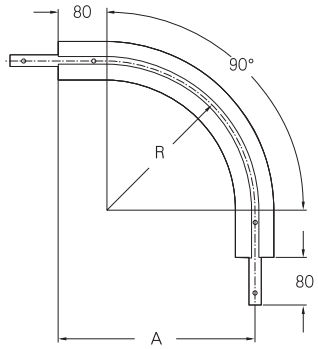

R=300，A=380 XLBV 90R300
R=1000，A=1080 XLBV 90R1000
R300有效轨迹长度：0.70m 单轨（1.30m双轨）
R1000有效轨迹长度：1.75m 单轨（3.50m双轨）

细节决定成败，品质铸就辉煌
Detail decides success or failure, quality cast brilliant

垂直弯头5度 XM

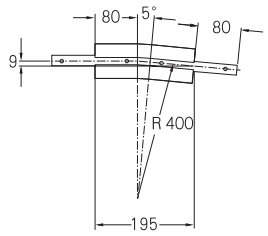

型号：XMBV 5R400 有效轨迹长度：0.20m 单轨（0.40m双轨）

垂直弯头7度 XM

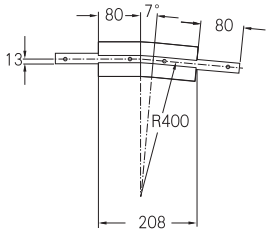

型号：XMBV 7R400 有效轨迹长度：0.20m 单轨（0.45m双轨）

垂直弯头15度 XM

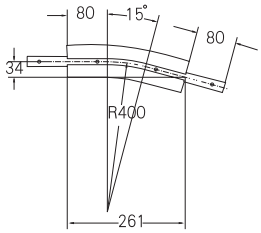

型号：XMBV 15R400 有效轨迹长度：0.30m 单轨（0.55m双轨）

垂直弯头30度 XM

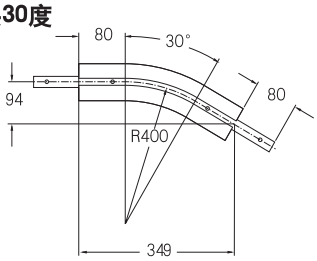

型号：XMBV 30R400 有效轨迹长度：0.40m 单轨（0.75m双轨）

垂直弯头45度 XM

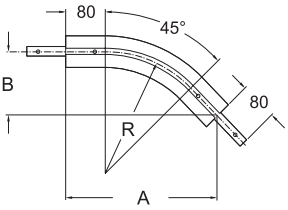

R=400，A=419，B=174 XMBV 45R400
R=1000，A=844，B=349 XMBV 45R1000
R400有效轨迹长度：0.50m 单轨（0.95m双轨）
R1000有效轨迹长度：0.95m 单轨（1.90m双轨）

垂直弯头60度 XM

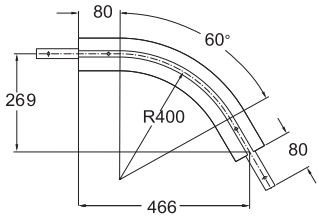

型号：XMBV 60R400 有效轨迹长度：0.65m 单轨（1.20m双轨）

垂直弯头90度 XM

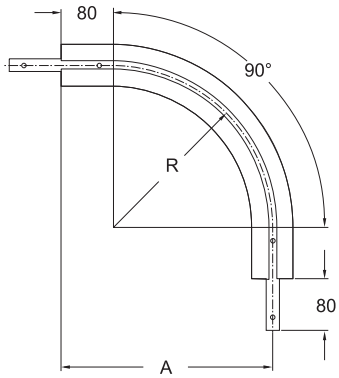

R=400，A=480 XMBV 90R400
R=1000，A=1080 XMBV 90R1000
R400有效轨迹长度：0.85m 单轨（1.60m双轨）
R1000有效轨迹长度：1.75m 单轨（3.50m双轨）

细节决定成败，品质铸就辉煌
Detail decides success or failure, quality cast brilliant

垂直弯头5度 XH

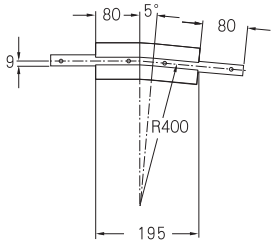

型号：XHBV 5R400 有效轨迹长度：0.20m 单轨（0.40m双轨）

垂直弯头7度 XH

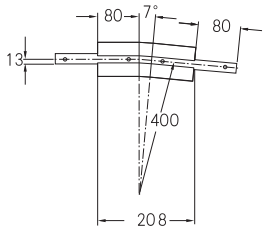

型号：XHBV 7R400 有效轨迹长度：0.20m 单轨（0.45m双轨）

垂直弯头15度 XH

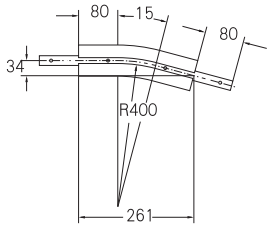

型号：XHBV 15R400 有效轨迹长度：0.30m 单轨（0.55m双轨）

垂直弯头30度 XH

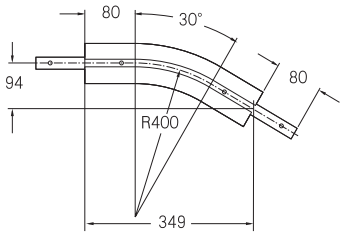

型号：XHBV 30R400 有效轨迹长度：0.40m 单轨（0.75m双轨）

垂直弯头45度 XH

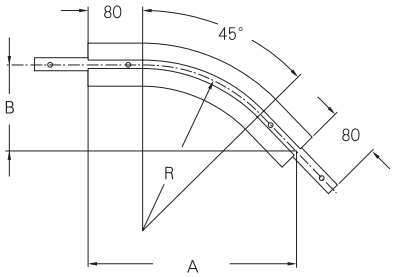

R=400，A=419，B=174 XHBV 45R400
R=1000，A=844，B=349 XHBV 45R1000
R400有效轨迹长度：0.50m 单轨（0.95m双轨）
R1000有效轨迹长度：0.95m 单轨（1.95m双轨）

垂直弯头60度 XH

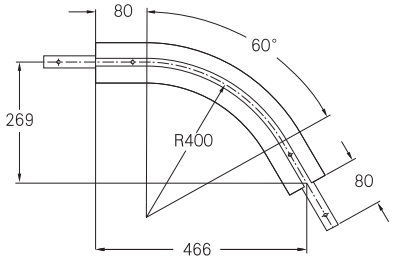

型号：XHBV 60R400
R1000有效轨迹长度：0.65m 单轨（1.20m双轨）

垂直弯头90度 XH

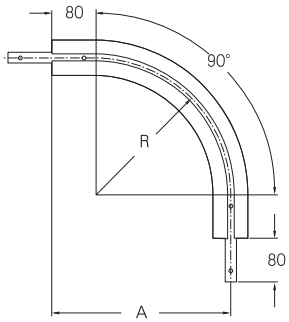

R=400，A=480 XHBV 90R400
R=1000，A=1080 XHBV 90R1000
R400有效轨迹长度：0.85m 单轨（1.60m双轨）
R1000有效轨迹长度：1.75m 单轨（3.50m双轨）

垂直弯头5度 **XB**

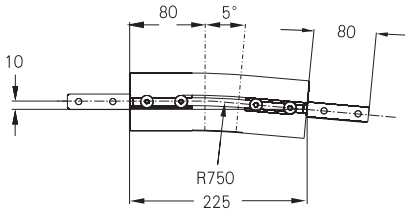

型号：XBBV 5A180R7
有效轨迹长度：0.25m 单轨（0.50m）

垂直弯头15度 **XB**

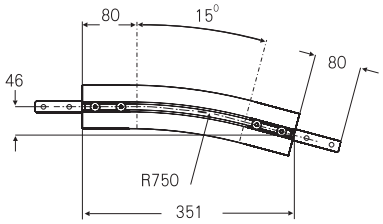

型号：XBBV 15A180R7
有效轨迹长度：0.40m 单轨（0.75m 双轨）

导轨构件

导轨用来引导搬运的产品，同时防止它们从传输装置上坠落。艾普斯传输装置包括一个由导轨和导轨支架组成的通用系统，可以容纳不同尺寸和形状的产品。在不可调的或可调节的设备配置中均提供导轨支架。
在目录部分的大多数导轨构件可以用于XL、XM、XH和XB这四种艾普斯设备。但值得注意的是XL型传输装置梁的高度为65mm，XM、XH和XB型则为75mm。当您计算导轨高度时请务必考虑这点。

细节决定成败，品质铸就辉煌
Detail decides success or failure, quality cast brilliant

示例

不可调的导轨支承

带不可调导轨支承的导轨

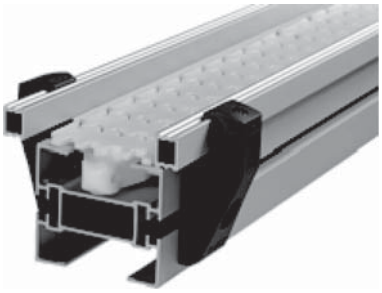

带不可调导轨支承的导轨，聚酰胺

可调的导轨支承

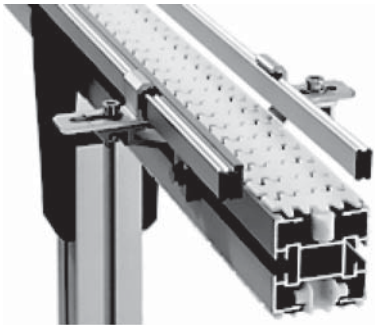

带不可调导轨支承的导轨，铝

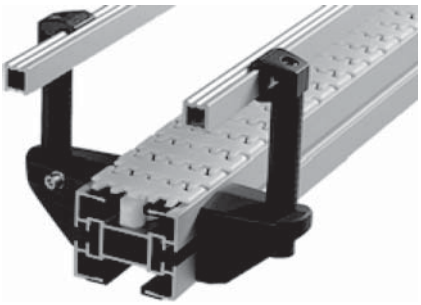

高度可调且带聚酰胺导轨支架的导轨

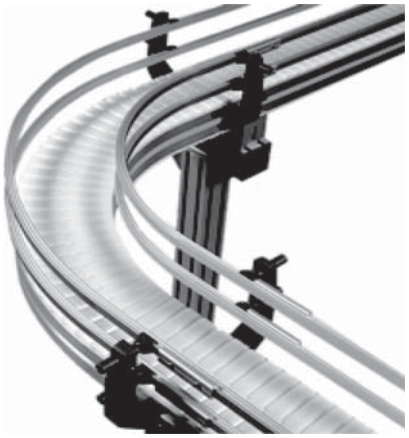

带聚酰胺导轨支架的双层导轨，宽度可调

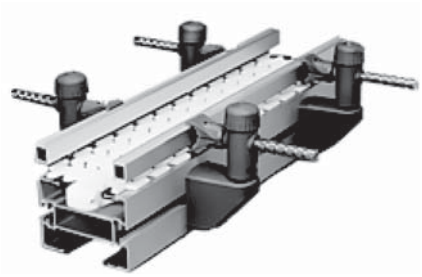

带快速调节导轨支承的导轨

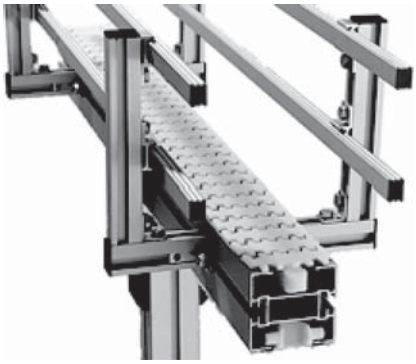

带组装导轨支架的导轨

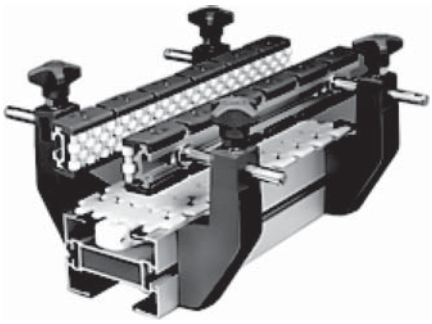

带聚酰胺导轨支架的滚轮型导轨

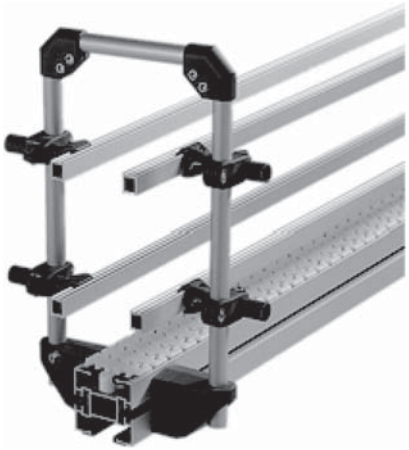

具有聚酰胺导轨支架构件的双层导轨结构

细节决定成败，品质铸就辉煌

Detail decides success or failure, quality cast brilliant

配置示例

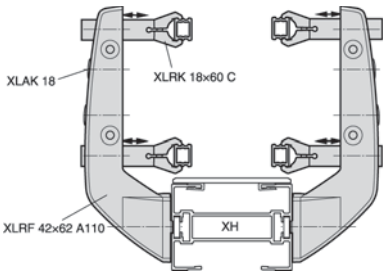

1．导轨与 XLRF 42×62 A110

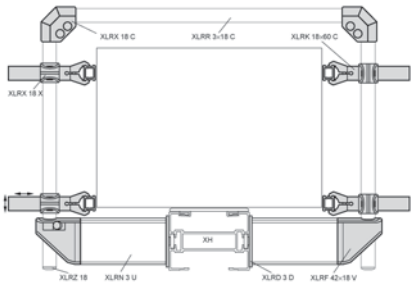

2．为宽而高产品导向

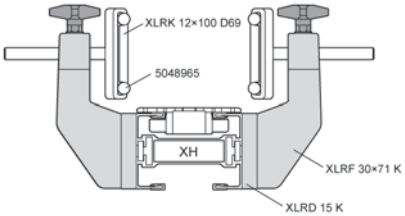

3．双层钢导轨

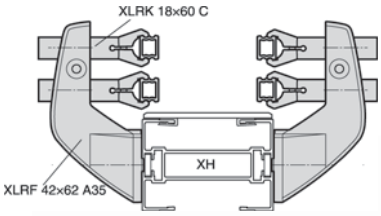

4．导轨与 XLRF 42×62 A35

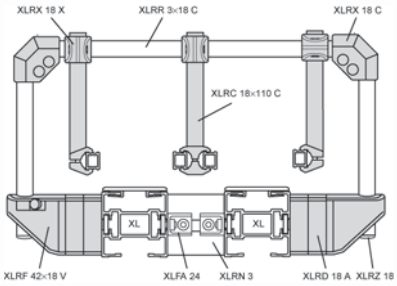

5．双轨导轨

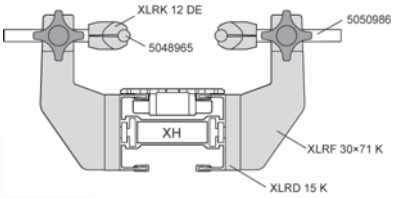

6．钢导轨，快速调节

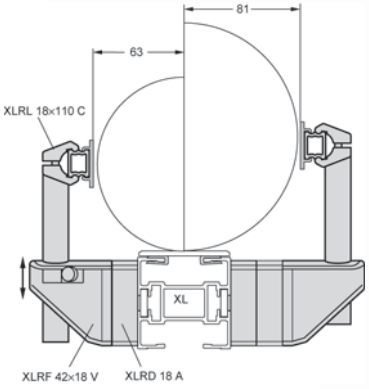

7．适用于薄棉纸

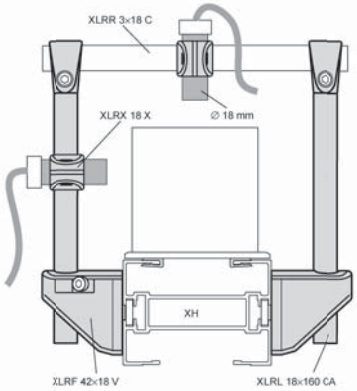

8．加装传感器

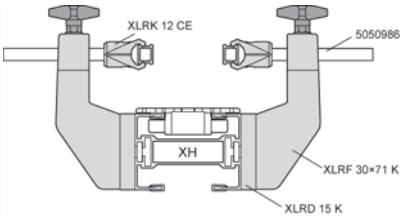

9．塑料/铝合金导轨，快速调节

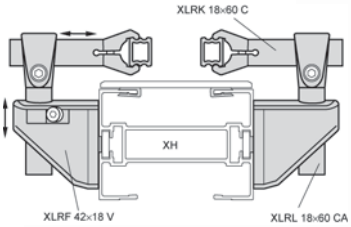

10．可调节宽度和高度

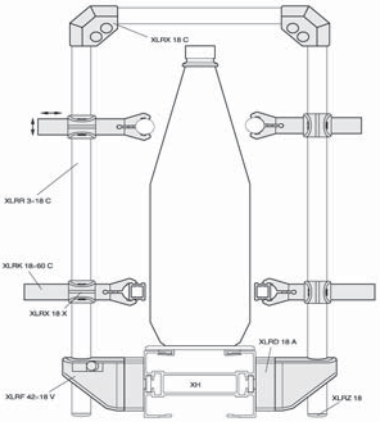

11．为瓶子等产品导向

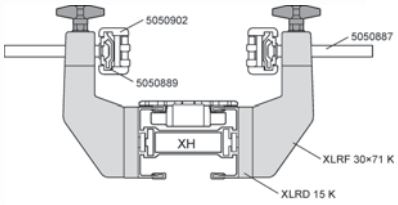

12．滚轮模件导向，快速调节

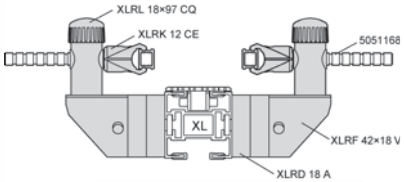

13．快速拆卸导轨支架

细节决定成败，品质铸就辉煌

Detail decides success or failure, quality cast brilliant

塑料滑轨

用于XL XM XH梁的塑料滑轨

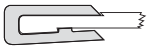

型号：XLCR25 长度25m 材质：聚乙稀

用于XB梁的塑料滑轨

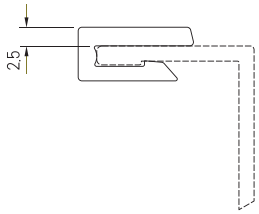

型号：XBCR 25 长度：25m 材质：聚乙烯

用于滑轨的塑料螺钉

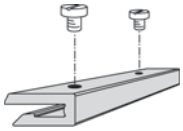

型号：XLAG5 用于XL–XM–XH–XB 梁的5mm塑料螺钉

护栏–15

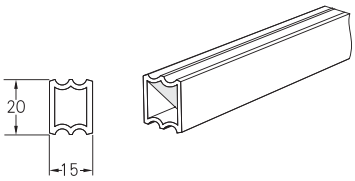

型号：XLRS 3x15 长度：3m 材质：铝合金

护栏卡皮–15

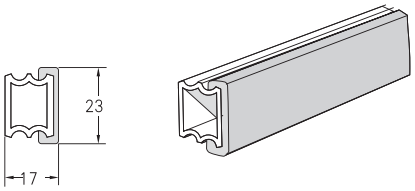

型号：XLRT3x23 材质：聚乙稀

护栏端堵–15

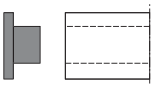

型号：XLRE15

护栏连接件

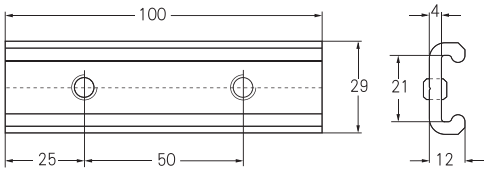

型号：XLRJ 100 包括定位螺钉，用于护栏–15

CA型护栏夹支承

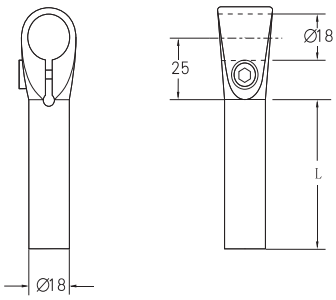

L=60mm XLRL 18×60 CA
L=160mm XLRL 18×160CA
L=110mm XLRL 18×110CA
包括螺钉螺母

细节决定成败，品质铸就辉煌
Detail decides success or failure, quality cast brilliant

护栏夹1

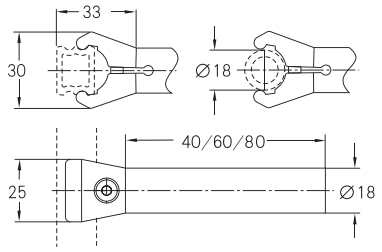

L=40mm XLRK 18×40C L=60mm XLRK 18×60C
L=80mm XLRK 18×80C

护栏夹2

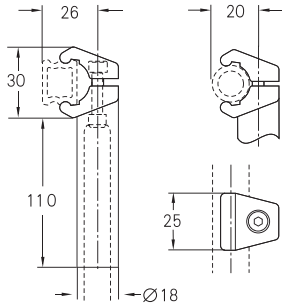

型号：XLRL 18×110C 包括螺钉

42x18基座

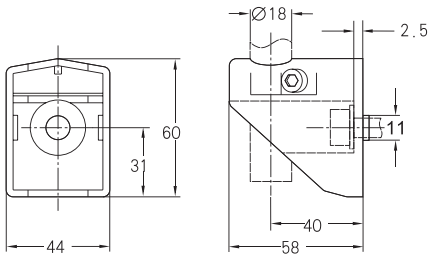

型号：XLRF 42x18V

ϕ18圆管

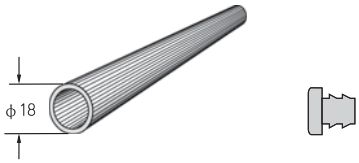

型号：XLRR 3X18C ϕ18圆管 长度：3m
型号：XLRZ18 ϕ18圆管盖

角接件

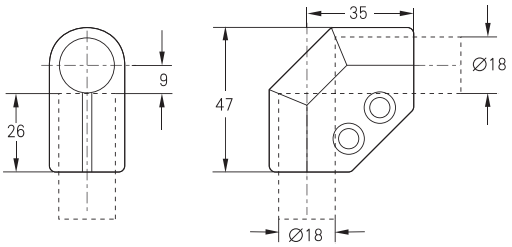

型号：XLRX 18C 包括螺钉和螺母

ϕ18十字连接件

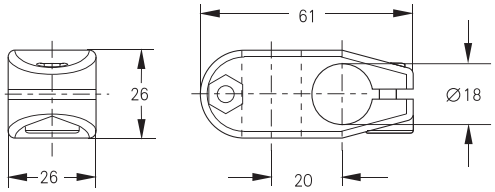

型号：XLRX 18X 包括螺钉和螺母

护栏弹簧销

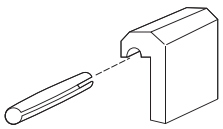

型号：XLAP 28

可调节导轨支架，铝合金 (XL,XM,XH,XB)

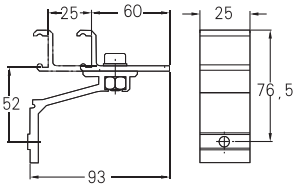

型号：XLRA 41x30x52 材质：铝合金

细节决定成败，品质铸就辉煌
Detail decides success or failure, quality cast brilliant

传输装置的脚座

单支承XL

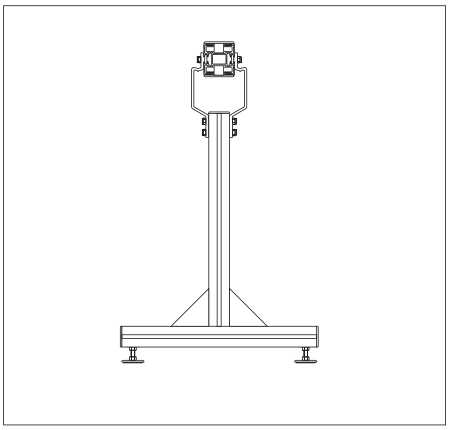

单支承XM

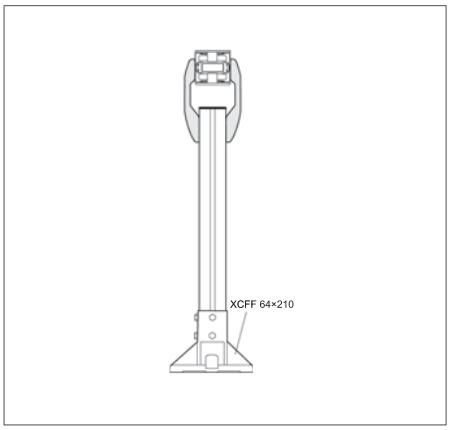

单支承XM

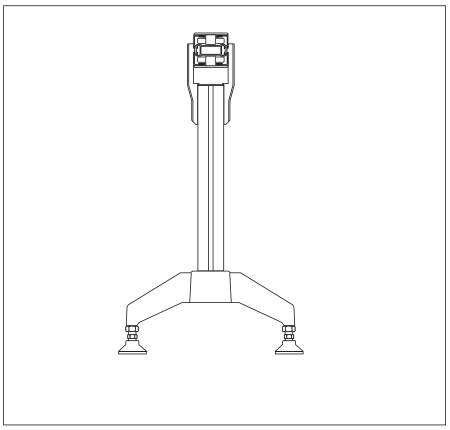

峰形支承XL

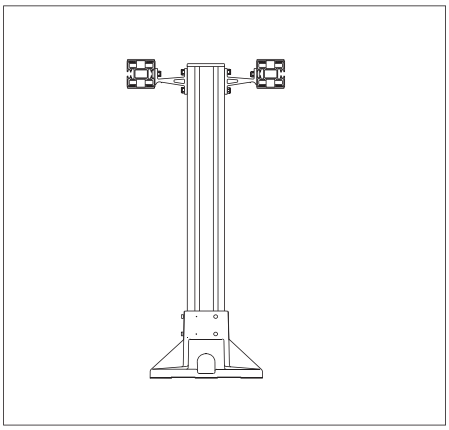

单支承–XMx2

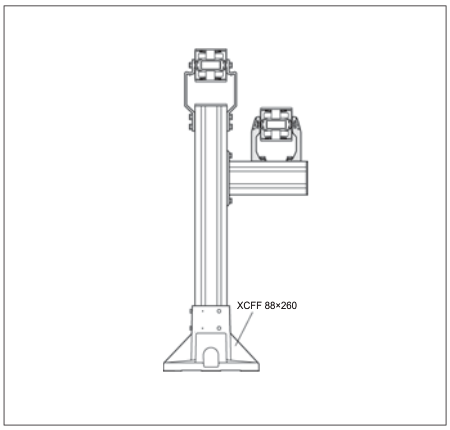

双支承–XLx2

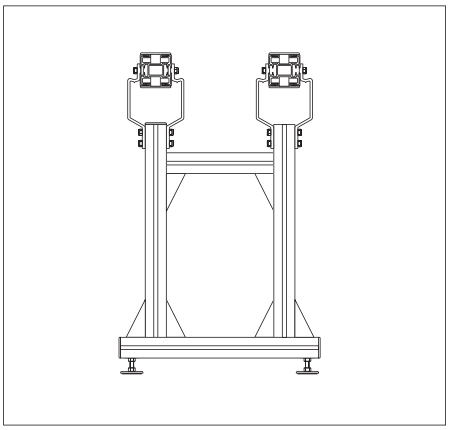

60x60脚座

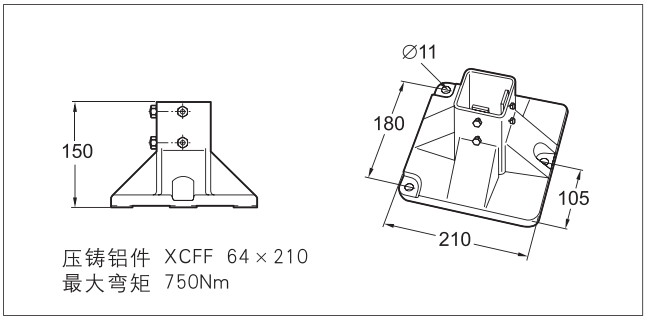

压铸铝件 XCFF 64×210
最大弯矩 750Nm

B型梁支撑架–60

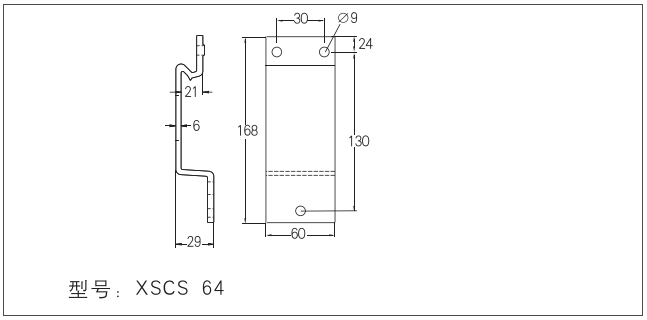

型号：XSCS 64

80x80脚座

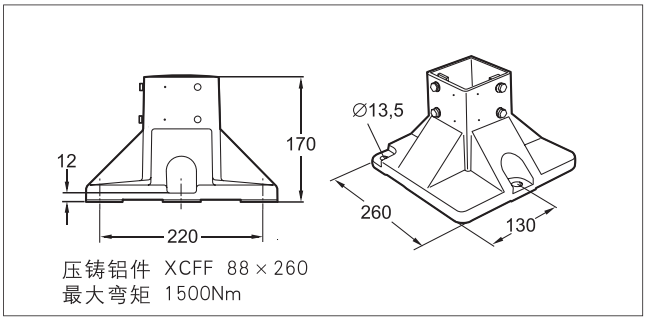

压铸铝件 XCFF 88×260
最大弯矩 1500Nm

B型梁支撑架–80

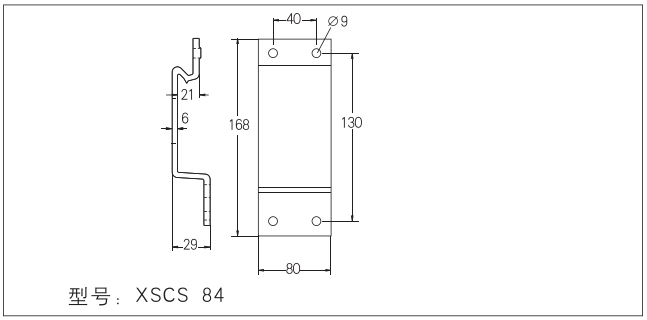

型号：XSCS 84

细节决定成败，品质铸就辉煌
Detail decides success or failure, quality cast brilliant